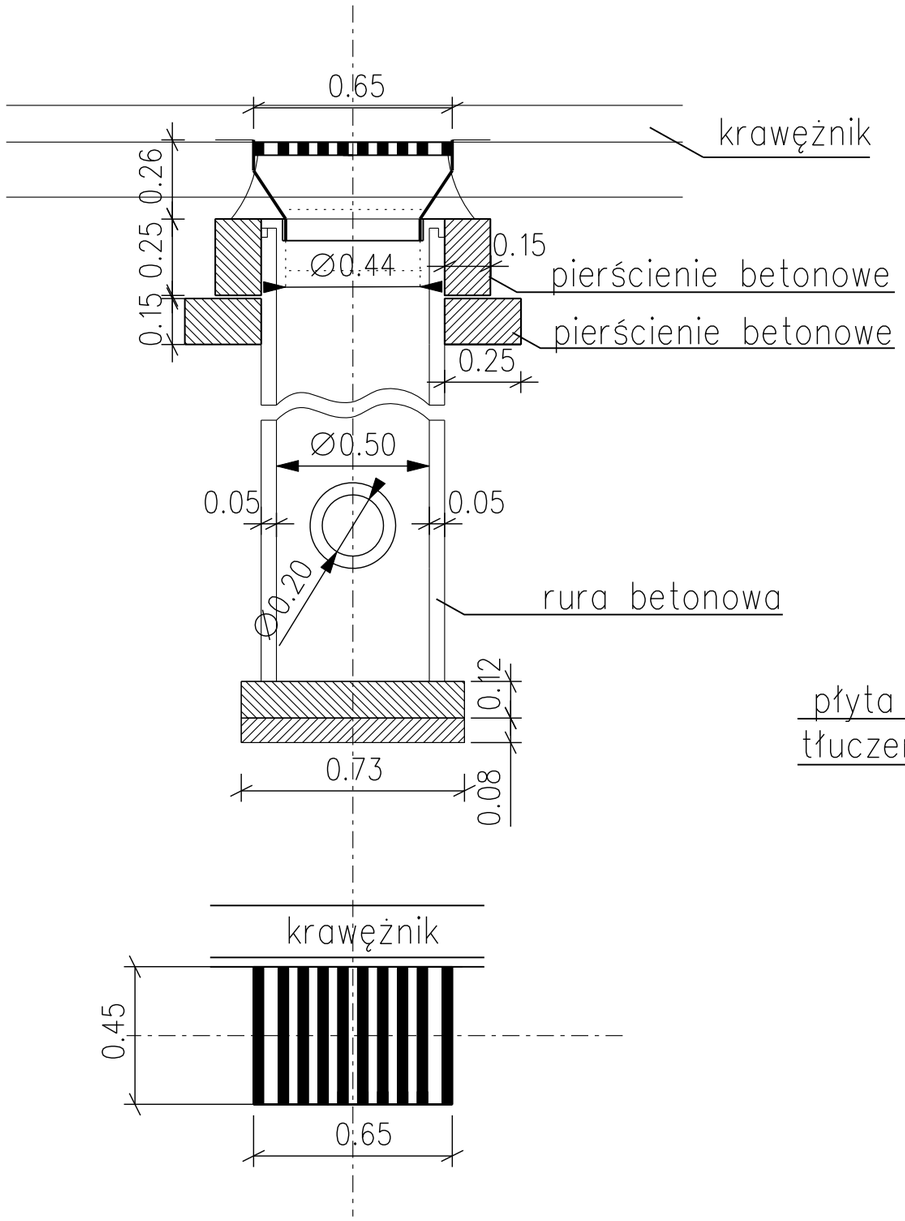

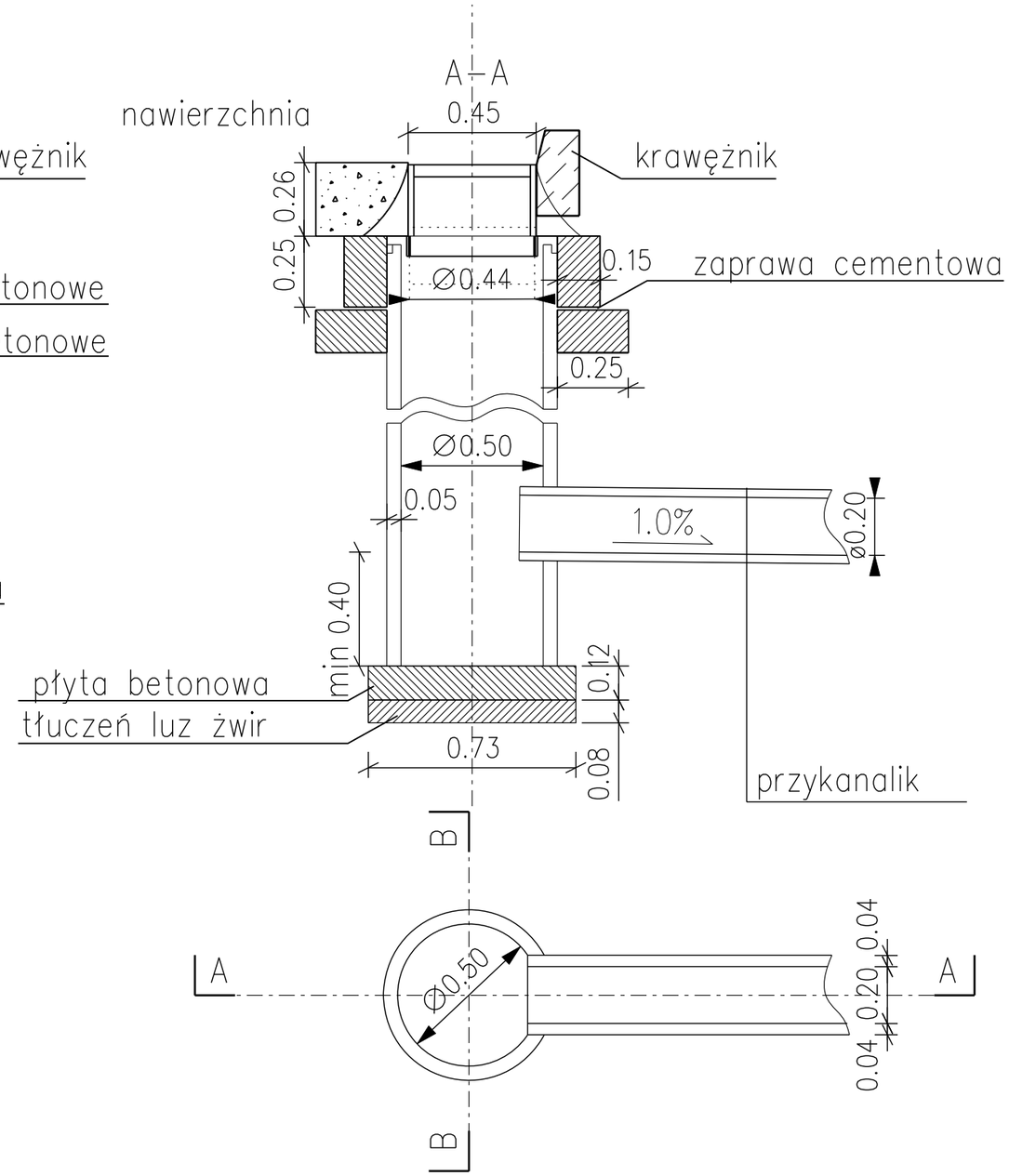

bid SANOK Biuro Inżynierii Drogowej w Sanoku
38-500 Sanok, ul. Sienkiewicza 1/308, tel./fax (013) 46 38 541

Inwestor: Powiat Leski
ul. Rynek 1, 38-600 Lesko

Nazwa obiektu: Przebudowa drogi powiatowej Nr 2279R Baligród – Wołkowyja polegająca na budowie chodnika w km 10+932.00 – 11+832.00 w m-ci Górzanka

Projektant: mgr inż. Piotr Tarapacki
nr upr.: K-64/01
Podpis

Skala: 1:100

Data: 03.2025

Opracował: inż. Bartłomiej Ziemiański
nr upr.: PDK/0105/ZHOD/21
Podpis

Numer rysunku: 2/3

Nazwa rysunku: PRZEKRÓJ TYPOWY UŁOŻENIA STUDZIENEK